TOYOTA

СТРЕМИТЬСЯ К ЛУЧШЕМУ

TOYOTA LAND CRUISER 150 (PRADO)

КОМПЛЕКТ ЗАЩИТНЫХ СЕТОК

Руководство по установке

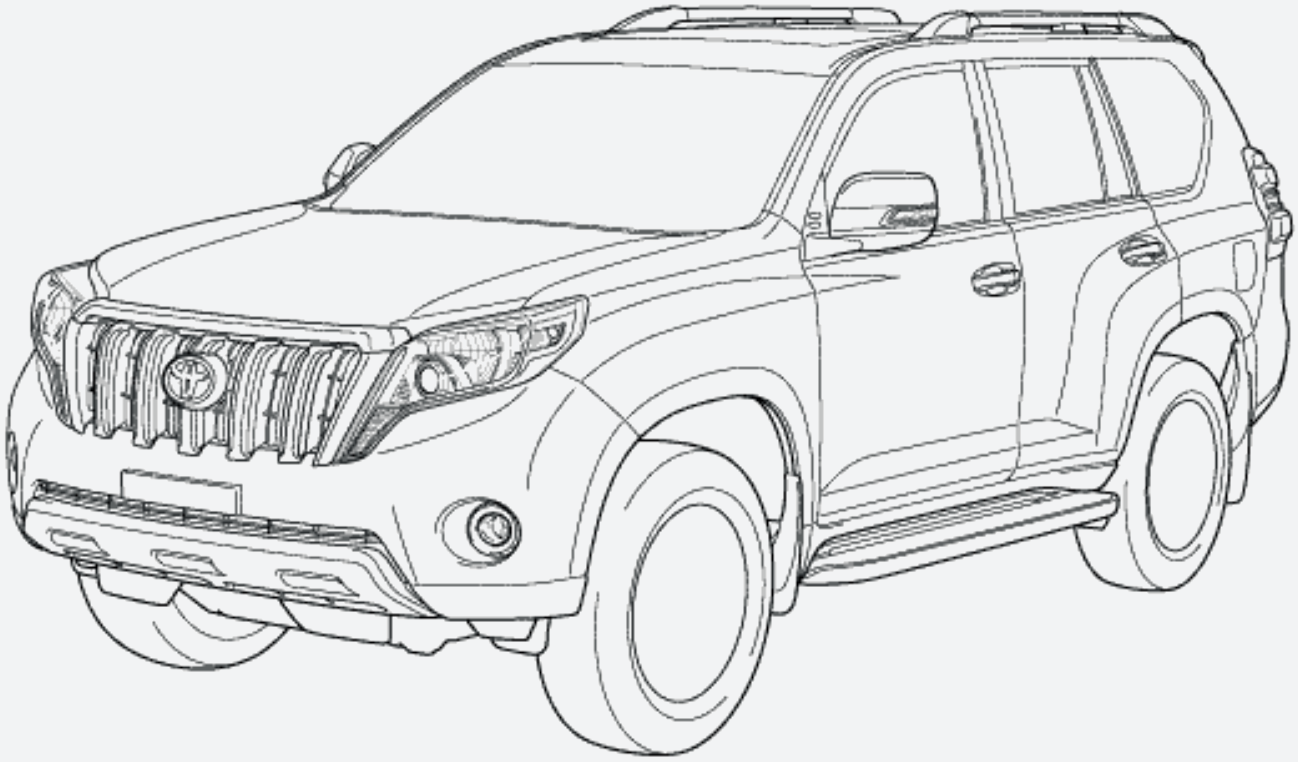

Модельный год:	2013/08
Каталожный номер:	FRPRN-60010
Применимость:	
Вес:	0.3 кг
Время установки:	60 мин

Изд. № 2 от 28.11.2014

Электронная версия инструкции расположена на портале **tmr.pkplst.ru**

FRPRN-60010

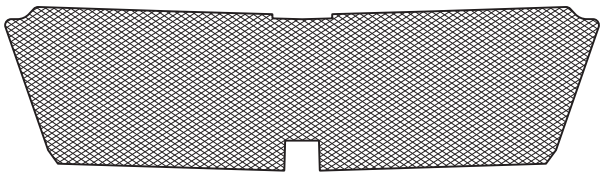

A 1x

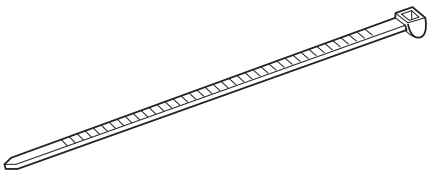

C 27x

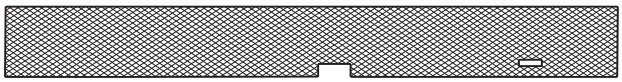

B 2x

1x

Используемый инструмент

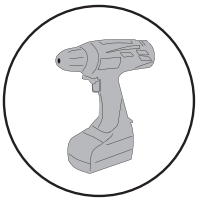

Дрель

Сверло
Ø 3 мм

Бокорезы

Щипцы

Подставка
(козлы)

Внимание!

Снятие и установка бампера/решетки радиатора производится согласно руководству по ремонту автомобиля.

1

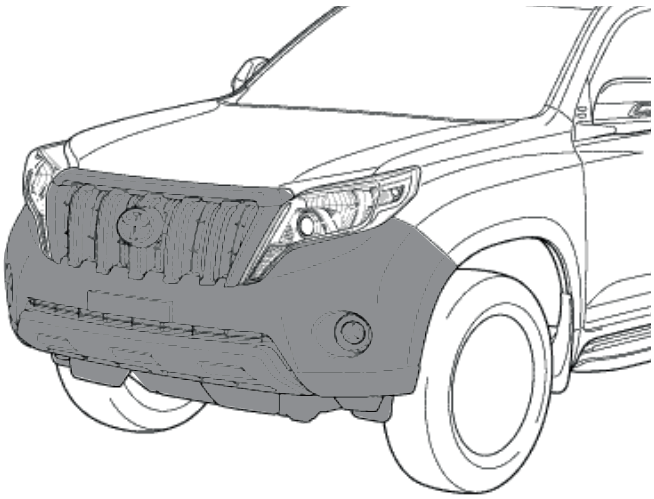

2

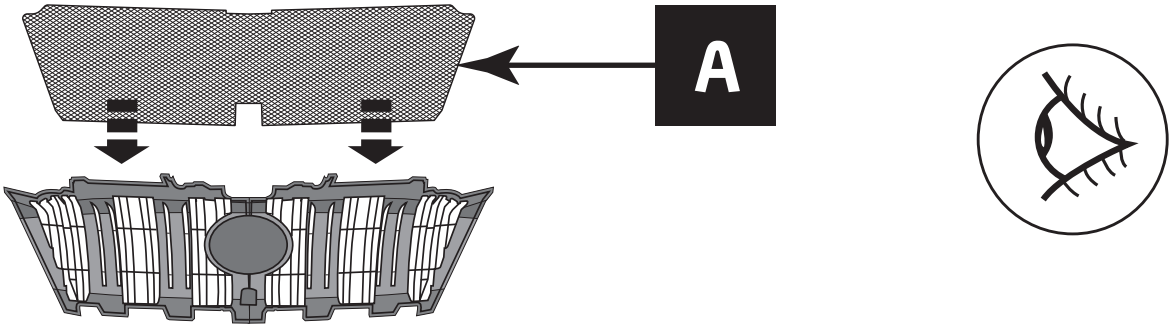

3

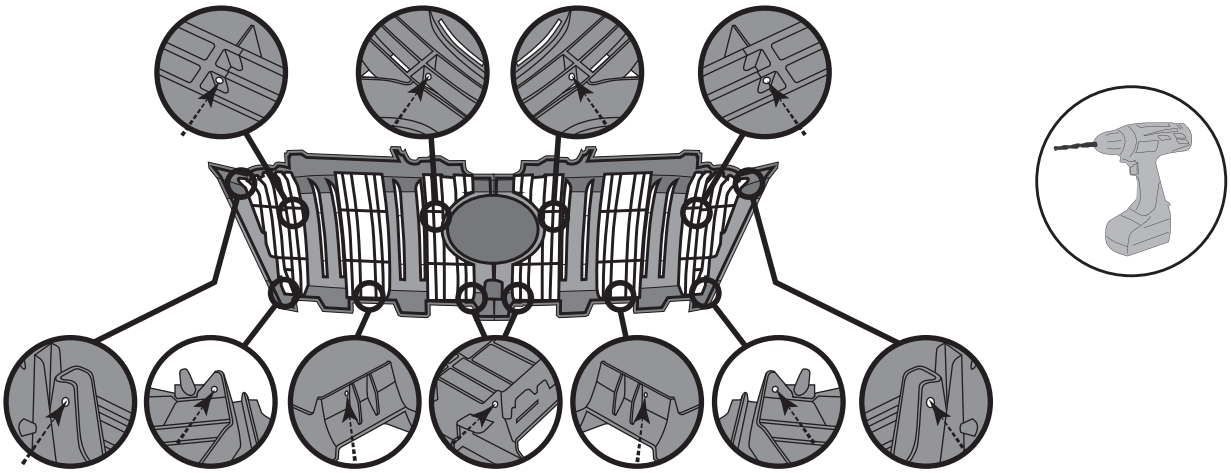

4 Последовательность затяжки пластиковых хомутов

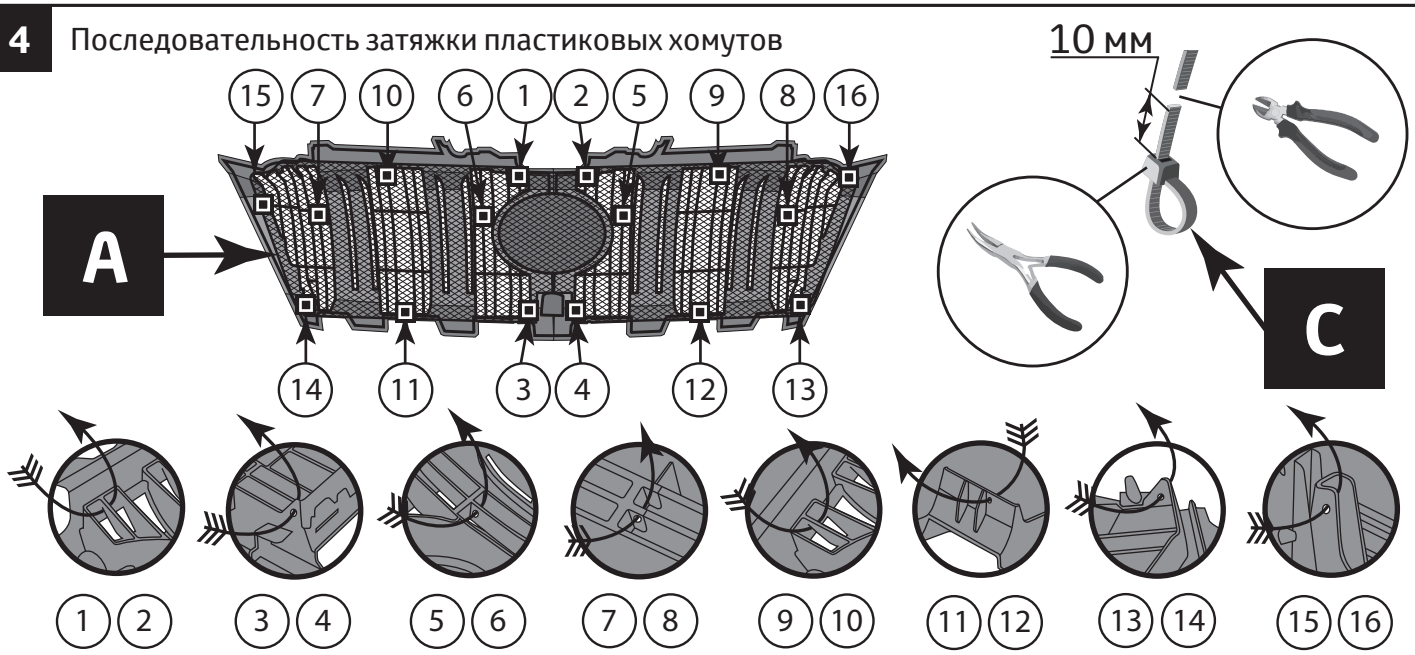

5

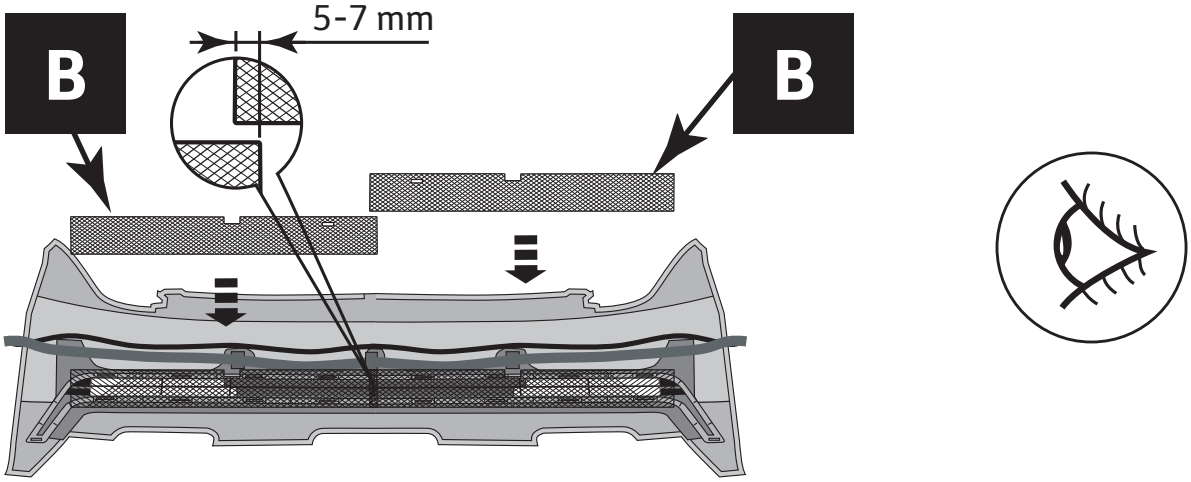

6 Последовательность затяжки пластиковых хомутов

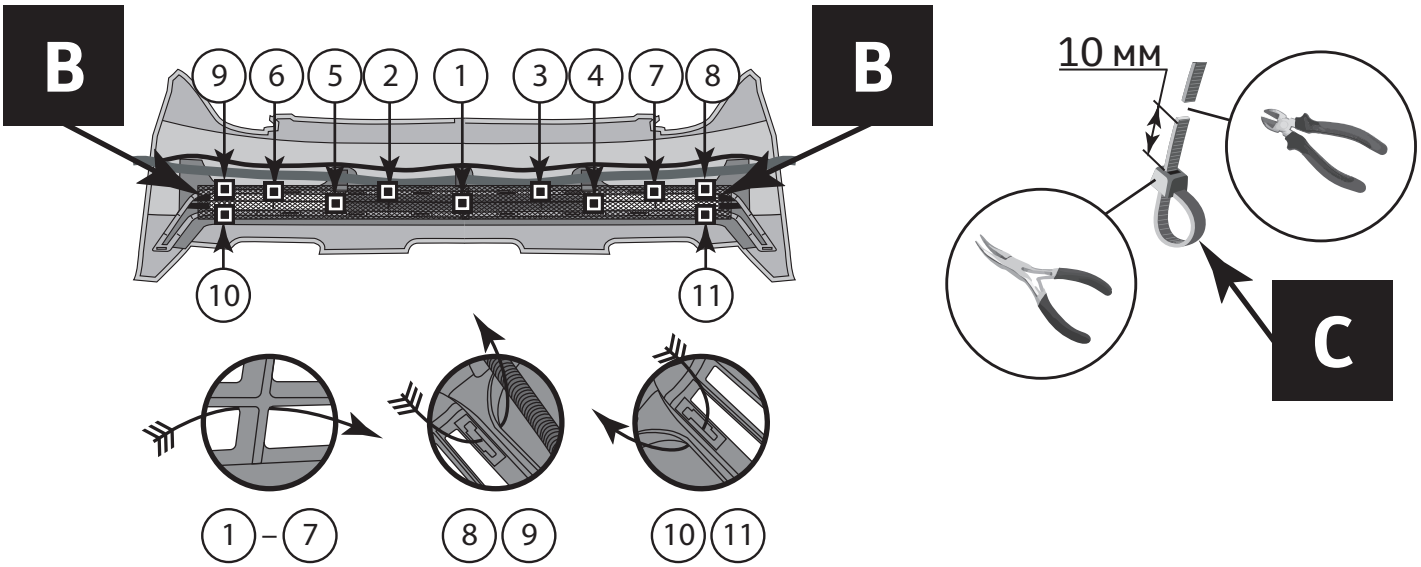

7

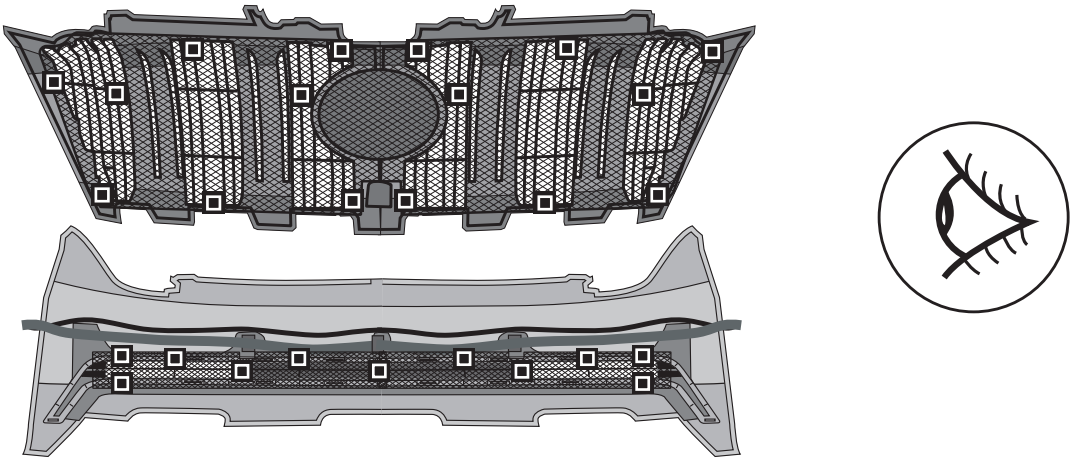
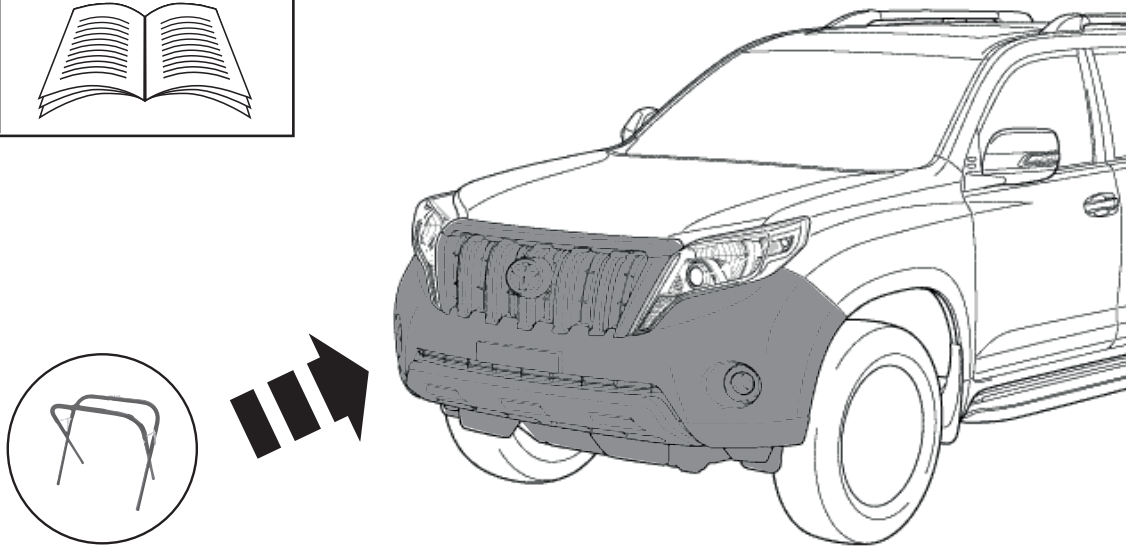
8